HOME NT1335

HOME NT1335
NT1335 HOME

VOLUME | VOLUMEN | VOLUME: 02
CAPACIDADE TV | CAPACIDAD TV | TV SIZE: 65''

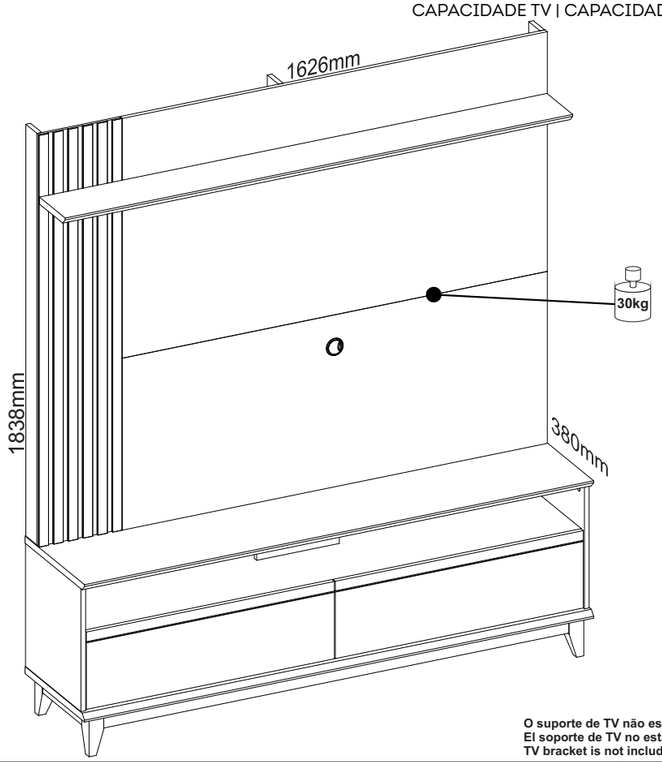

O suporte de TV não está incluso no produto.
El soporte de TV no está incluido en el producto.
TV bracket is not included

NOTÁVEL móveis

INSTRUÇÕES:
INSTRUCTIONS:
INSTRUCCIONES:

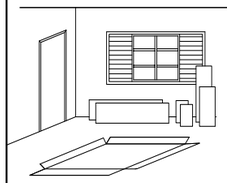

Separe as peças e acessórios de maneira organizada, em seguida forre o chão com o papelão das embalagens.

Separa las prendas y los accesorios deorganizados y, a continuaciónforre el suelo con cartón delembalaje.

Separate the garments and accessories in anorganized, thenline the floor with the cardboard from thepackaging.

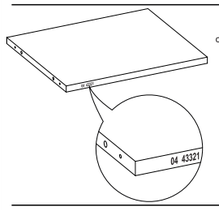

A marcação do número de lote e código da peça que aparece nas fitas de bordas é facilmente removida com pano umedecido no álcool.

El marcado del número de lote y código de pieza que aparece en else elimina fácilmente con un pañocon un paño humedecido en alcohol.

The marking of the batch number and part code that appears on theis easily removedwith a cloth dampened in alcohol.

FERRAMENTAS NECESSÁRIAS (NÃO INCLUSAS)
HERRAMIENTAS NECESARIAS (NO INCLUIDO)
TOOLS NEEDED (NOT INCLUDED)

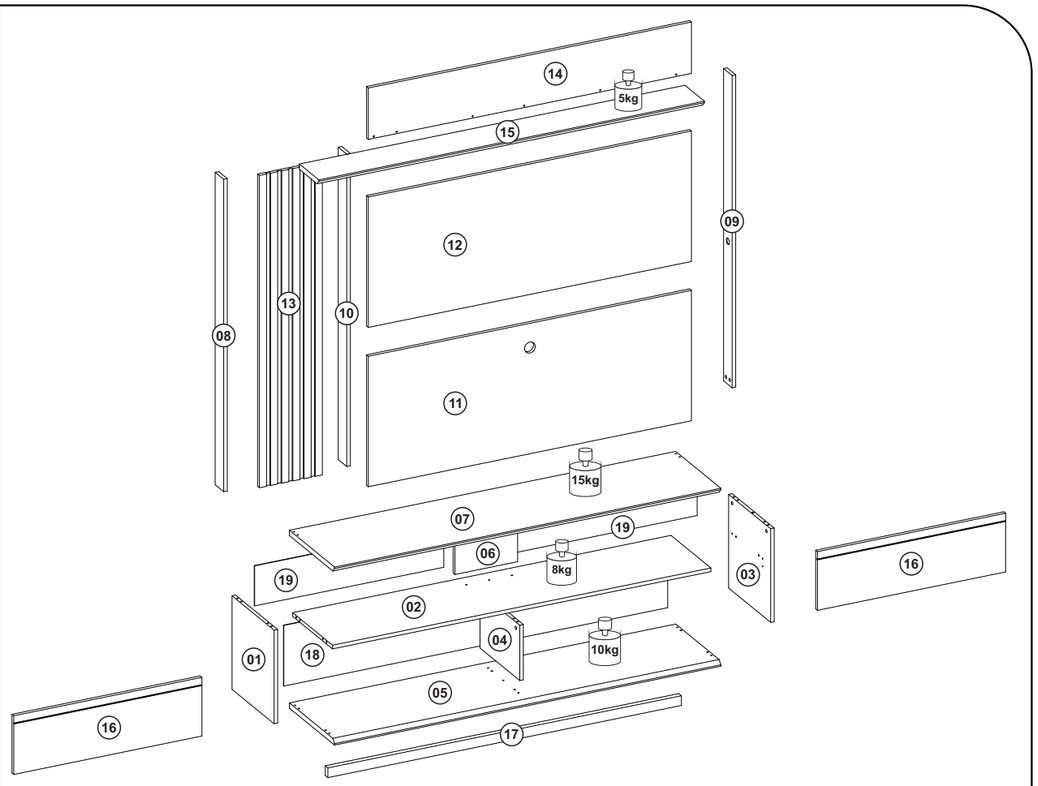

TERMO DE GARANTIA | TÉRMINO DE GARANTIA | WARRANTY TERM

Sr. Montador, favor conferir as peças antes da montagem, pois só efetuamos a troca do produto antes de ser montado.
Garantimos este produto contra eventuais defeitos de fabricação por um período de (90) dias, conforme prevista no artigo 26 do Código do Consumidor a contar a partir da entrega do produto comprovado pela nota fiscal. Constado o defeito de fabricação o consumidor(a) deverá solicitar assistência técnica através do estabelecimento da compra tendo em mãos a etiqueta do produto com o número do lote.
Este termo de garantia será anulado e sem efeito na ocorrência das seguintes hipóteses:
- O peso suportado por cada prateleira deverá obedecer os valores indicados na ilustração;
- Não forem cumpridas as recomendações de montagem contidas neste manual;
- O defeito apresentado for causado pelo proprietário ou terceiros;
- Armazenamento do móvel em locais impróprios;
- Todo e qualquer recorte ou alteração no móvel;
- Manuseio e transporte do móvel de maneira inadequada.

Señor ensamblador, favor conferir las piezas antes del montaje, pues sólo cambiamos los productos antes de ensamblados.
Esta garantía se ejerce dentro del periodo en el presente documento, con la presentación de este certificado y la factura. Si se detecta un defecto de fabricación, el consumidor debe solicitar asistencia técnica en el lugar de compra con la etiqueta del producto y el número de lote.
Esta garantía quedará anulada y sin efecto en los siguientes casos:
- El peso soportado por cada balda debe respetar los valores indicados en la ilustración;
- No se siguen las recomendaciones de montaje contenidas en este manual;
- El defecto es causado por el propietario o por terceros;
- El almacenamiento del mueble en lugares inadecuados
- Cualquier corte o alteración en el mueble - Manipulación y transporte inadecuados del mueble.

Mr. Assembler, please check parts before assembling. We only replace products before put together.
This warranty shall be applied within the time limits specified herein, by presentation of this certificate and invoice. If a manufacturing defect is found, the consumer must request technical assistance from the place of purchase, holding the product label with the batch number.
This warranty will be null and void in the following cases:
- The weight supported by each shelf must comply with the values shown in the illustration;
- The assembly recommendations contained in this manual are not complied with;
- The defect is caused by the owner or third parties;
- Storage of the furniture in inappropriate places;
- Any cutting or alterations to the furniture;
- Improper handling and transportation of the furniture.

CONSERVAÇÃO E LIMPEZA | CUIDADO Y LIMPIEZA | UPKEEP AND CLEANING

Não utilize produtos abrasivos como álcool e detergentes, como também esponjas rígidas ou palhas de aço na limpeza dos móveis.
Do not use abrasives such as alcohol and detergent, taugth soaker also steel wool to clean the furniture.
No use limpiadores abrasivos como alcohol y detergentes, así como esponjas rígidaso lana de acero para limpiar los muebles.

Proteja a superfície do móvel de objetos que transmitam calor ou umidade.
Protect the surface of the furniture against objects that can pass heat and humidity.
Proteja la superficie del mueble de objetos que transmitan calor o humedad.

Evitar o contato de água e produto de limpeza com o rodapé do produto, pois poderá danificá-lo.
Avoid the contact of water and cleaning products with baseboard, cause it should damage your product.
Evitar el contacto con agua y producto de limpieza con el rodapié del producto, pues poderá dañario.

Procure sempre utilizar flanela limpa e seca para limpeza.
Try always to use a clean and dry flannel to cleaning.
Busque siempre utilizar franela limpia y seca para la limpieza.

Data de atualização: 07/03/2024

ACESSÓRIOS EM TAMANHO REAL | ACCESORIOS DE TAMAÑO NATURAL | LIFE-SIZE ACCESSORIES

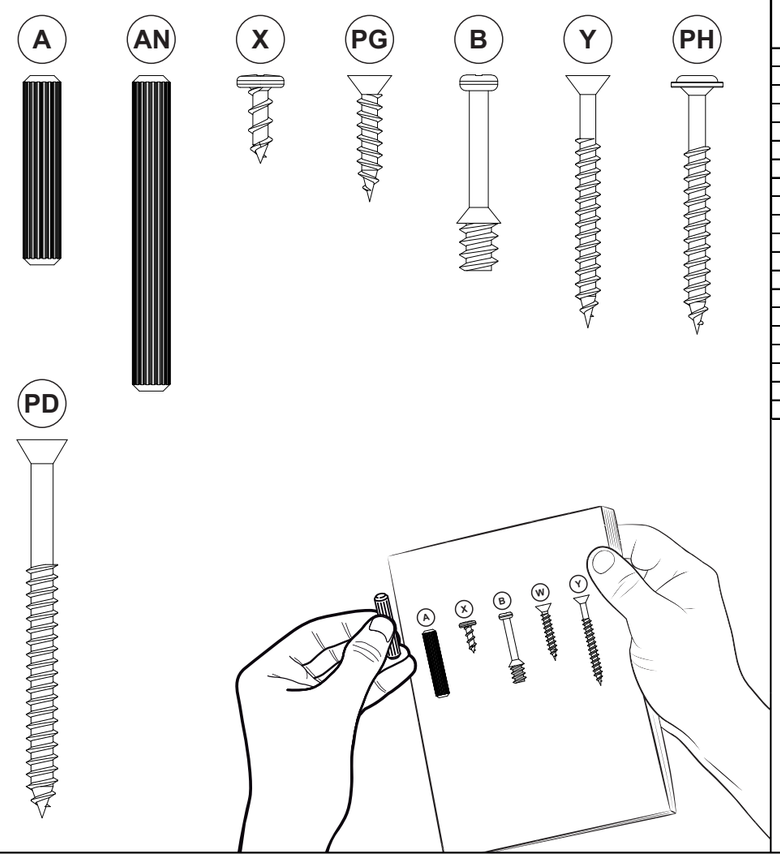

RELAÇÃO DE PEÇAS | LISTA DE PIEZAS | PARTS LIST

Nº PEÇA NR. PIEZA ITEM	DESCRIÇÃO DESCRIPCIÓN DESCRIPTION	MATERIAL	COD PEÇA COD PIEZA PART CODE	QTDE CTD. QTY.	COMP. LARGO LENGTH	LARG ANCHO WIDTH	ESP ESP THICK
1	LATERAL ESQUERDA | LATERAL IZQUIERDA | LEFT SIDE	MDP	70085-01	1	386	354	15
2	PRATELEIRA | REPISA | SHELF	MDP	70086-02	1	1593	336	15
3	LATERAL DIREITA | LATERAL DERECHA | RIGHT SIDE	MDP	70087-03	1	386	354	15
4	DIVISORIA | DIVISION | DIVISORY	MDP	70088-04	1	228	335	15
5	BASE INFERIOR | BASE INFERIOR | LOWER BASE	MDP	70089-05	1	1626	380	22
6	DIVISORIA | DIVISION | DIVISORY	MDP	70090-06	1	264	143	15
7	TAMPO | CUBIERTA | TOP	MDP	70091-07	1	1626	380	22
8	SUPORTE PAINEL | PANEL SOPORTE |PANEL SUPPORT	MDP	70092-08	1	1288	72	15
9	SUPORTE PAINEL | PANEL SOPORTE |PANEL SUPPORT	MDP	70093-09	1	1288	72	15
10	SUPORTE PAINEL | PANEL SOPORTE |PANEL SUPPORT	MDP	70094-10	1	1288	72	15
11	PAINEL INFERIOR | PANEL INFERIOR | LOWER PANNEL	MDP	70095-11	1	1358	538	15
12	PAINEL CENTRAL | PANEL CENTRAL | CENTER PANEL	MDP	70096-12	1	1358	538	15
13	PAINEL ESQUERDO | PANEL IZQUIERDO | LEFT PANEL	MDF	70097-13	1	1288	265	15
14	PAINEL SUPERIOR | PANEL SUPERIOR | UPPER PANEL	MDP	70098-14	1	1358	212	15
15	PRATELEIRA | REPISA | SHELF	MDP	70099-15	1	1621	164	22
16	PORTA | PUERTA | DOOR	MDF	70100-16	2	794	242	15
17	RODAPÉ | RODAPIÉ | REAR SKIRTING BOARD	MDP	70180-17	1	1486	40	22
18	FUNDO | FONDO | BOTTOM	HDF	70101-18	1	1616	250	3
19	FUNDO | FONDO | BOTTOM	HDF	70102-19	2	793	171	3
20	KIT ACESSÓRIO | KIT ACCESORIOS | ACCESSORIES SET	-	70133-20	-	-	-	-

Caso tenha dificuldade na montagem aponte a câmera do seu celular no QR Code abaixo e acesse o manual virtual.

Si tienes problemas para montarlo, apunta la cámara de tu móvil al código QR que aparece a continuación y accede al manual virtual.

If you're having trouble assembling it, point your cell phone camera at the QR Code below and access the virtual manual.